BS-25

Pivot haut réglable

IMAGE:

Taille:

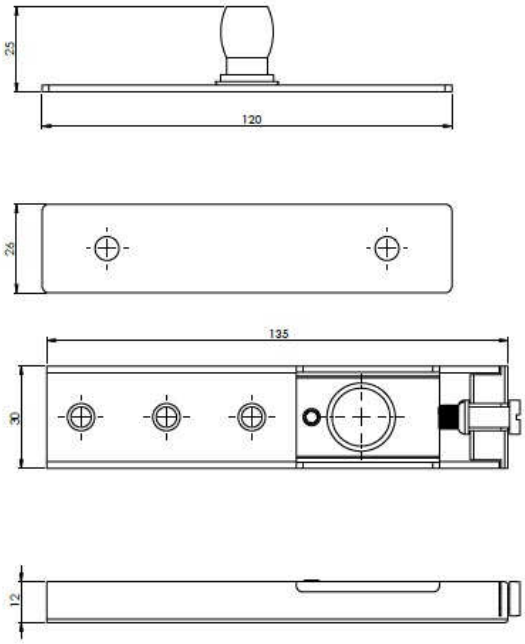

NUMÉRO D'ARTICLE :

BS-25	40-0200-062

Mertech Taatsdeursystemen
Rijssen, Nederland
Telefoon +31 (0)85 9026 222
E-mail info@mertech.nu
Website www.mertech.nu

Caractéristiques :

Pour système
PSI-100, PSI-150,PSF-100

Domaine d'application
Portes pendulaires simples ou doubles en bois, acier et aluminium

Épaisseur de la porte
Pour portes à partir de 40 mm

Invisible
La partie supérieure est incorporée dans la porte. La seule chose visible est l'axe de rotation.

Convient aux portes du sol au plafond
Grâce à notre support supérieur unique, il est possible de l'installer jusqu'à 3 mm sous le plafond. Cela est même possible avec des portes à hauteur de pièce.

Montage
Sous le plafond

Roulements
à palier lisse

Matériel
La section du plafond BS-25 est en acier inoxydable ; la section de la porte en acier.

Axe de pivot
À l'avant ou au milieu de la porte

Garantie
2 ans de garantie

Vitesse de fermeture réglable
Le pivot supérieur est réglable horizontalement. En avant et en arrière de 5 mm.

Poids de la porte
Jusqu'à un poids de 200 kg par vantail de porte.

Largeur de la porte
Largeur de porte de maximum 1250 mm.

Finition
Standard en acier inoxydable ou noir, autres finitions sur demande

© 2022 Mertech