BS-30

Nachstellbare Obenpivot

Abbildung:

Abmessungen:

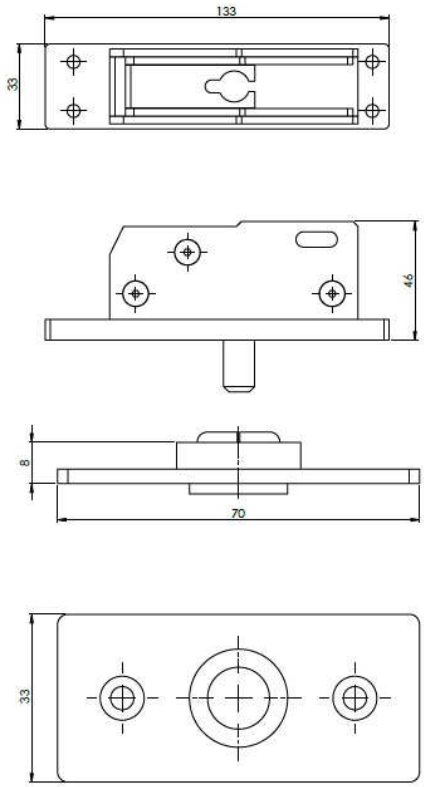

Artikelnummer:

BS-30	40-0200-064

Mertech Taatsdeursystemen
Rijssen, Nederland
Telefoon +31 (0)85 9026 222
E-mail info@mertech.nu
Website www.mertech.nu

Eigenschaften :

Geeignet für Türtypen:
Pendeltüren, einfach oder doppel, Holz, Stahl und Aluminium

Türstärke
ab 40mm

Unsichtbar
Der obere Pivot ist in der Tür eingebaut. Einzig sichtbare ist die Deckenplatte

Geeignet für zimmerhohe Türen
Mit unserem oberen Pivot ist es möglich bis 3mm unter der Decke zu montieren, auch bei zimmerhohen Türen.

Montage
Unter der Decke

Lagerung
Gleitlagern, dadurch ist eine lange Labensdauer gewährleistet.

Material
Aus edelstahl und Aluminium

Drehpunkt
In der Türkante oder Mitte an der Obenseite.

Verstelbarkeit:
Der obere Drehpunkt ist horizontal und vertikal verstellbar. Horizontal vorwärts 5 mm, rückwärts 5 mm; vertikal 20 mm

Garantie
2 Jahre

Türgewicht
Bis 200kg.

Türbreite
Bis 1250mm.

Oberfläche
Standardmäßig Edelstahl oder schwarz, andere Ausführungen auf Anfrage

© 2022 Mertech